TP1.4 – Porta lógicas 01

Matrícula	Nome	Turma	Assinatura

Enunciado: Para as portas lógicas apresentadas na figura (1, 2, 3 e 4), determinar a forma do sinal de saída

Exe-PL1-1:

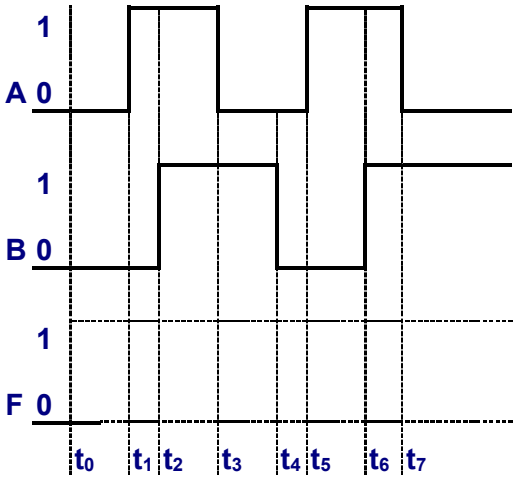

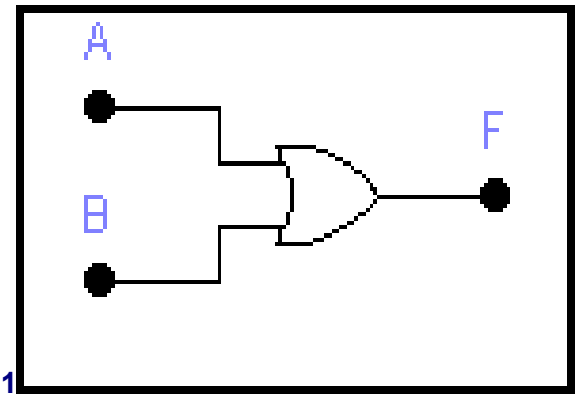

Figura 1

Exe-PL1-2:

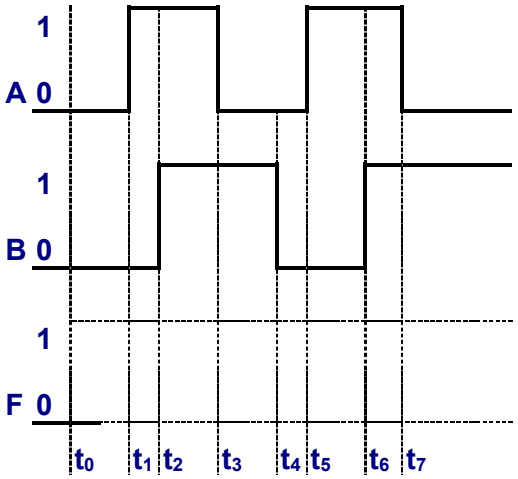

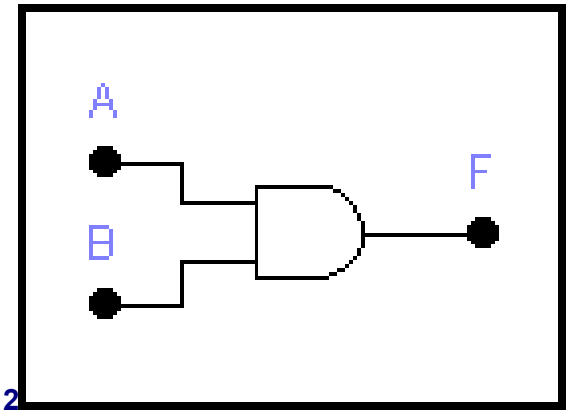

Figura 2

Exe-PL1-3:

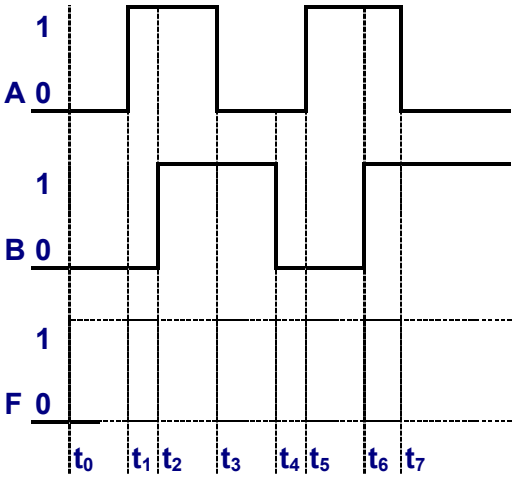

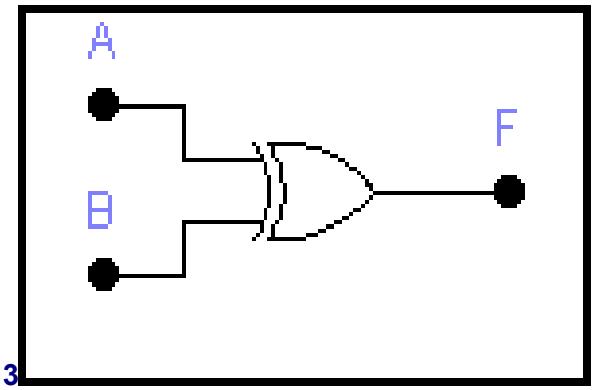

Figura 3

Exe-PL1-4:

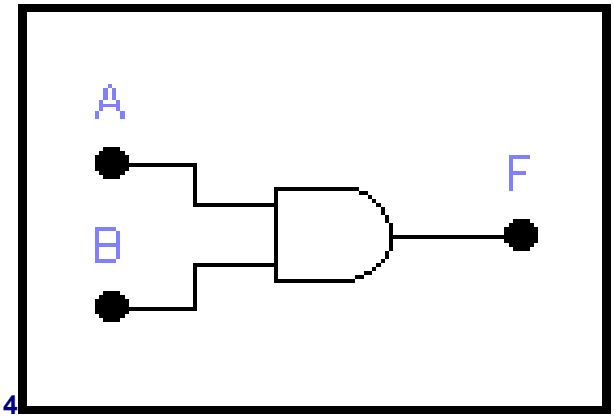
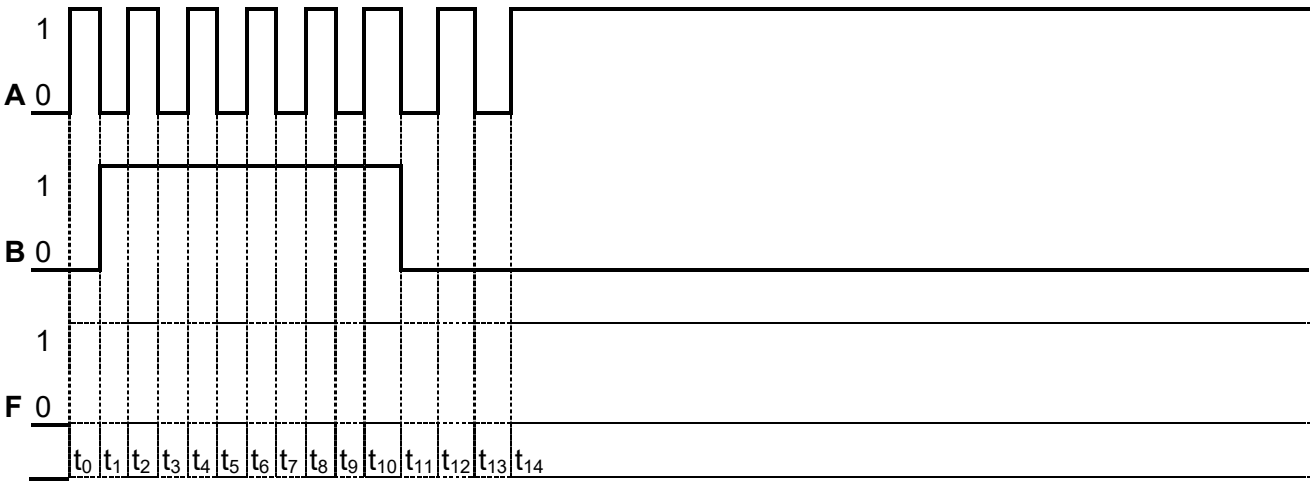
Figura 4